SCAN VOOR MEER INFORMATIE



SFKU-D

MODULAR | EASY TO INSTALL | LONG OUTDOOR LIFETIME

LOCINOX®
Let's make it better together

Insteekslotvanger voor insteeksloten met Duocyl

De SFKU-D is een insteekslotvanger voor Locinox insteeksloten, gecombineerd met de DUOCYL-module. De SFKU-D is geschikt voor frames met een diepte van 40 mm en 50 mm, past in de bestaande en universele profielvoorbereiding van de insteeksloten (UNIWING) en wordt eenvoudig gemonteerd met het Click-It installatiesysteem.

Ontdek meer: locinox.com | help@locinox.com



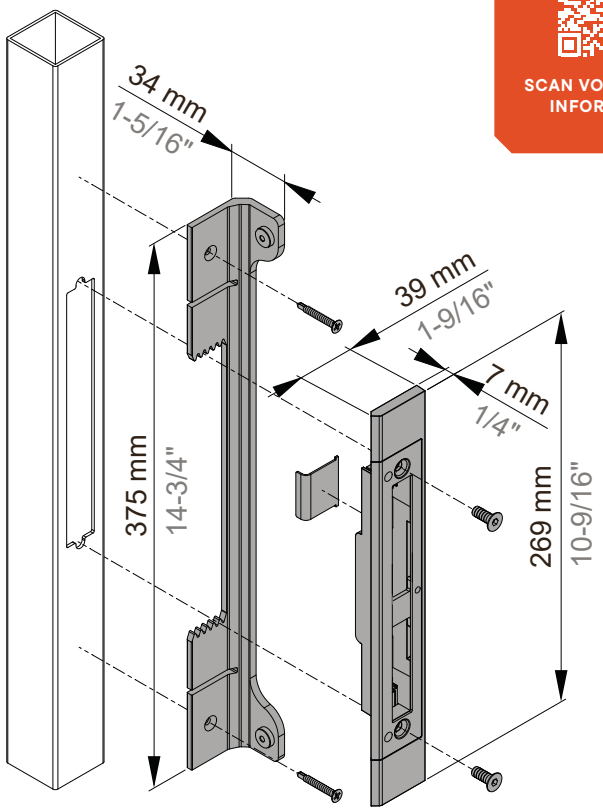

SCAN VOOR MEER INFORMATIE

LOCINOX

SFKU-D

Insteekslotvanger voor insteeksloten met Duocyl

De SFKU-D is een insteekslotvanger voor Locinox insteeksloten, gecombineerd met de DUOCYL-module. De SFKU-D is geschikt voor frames met een diepte van 40 mm en 50 mm, past in de bestaande en universele profielvoorbereiding van de insteeksloten (UNIWING) en wordt eenvoudig gemonteerd met het Click-It installatiesysteem.

Wat maakt hem bijzonder?

- Compatibel met DUOCYL
- Verstelbaar voor poortprofielen: 40 - 50 mm
- Geïntegreerd Click-It installatiesysteem
- Eenvoudig links of rechts omkeerbaar
- Geëxtrudeerde aanslagplaat in aluminium met rubberstrip voor langdurig gebruik
- Te combineren met Fortylock, Fiftylock, Sixtylock en Eightylock die UNIWING-compatibel zijn

Functies

Poorttype	Draaipoort
Links-rechts verstelbaarheid	Ja
Profieltype	Vierkant
Poortprofiel	≥ 40 mm
Minimale afstand poort-paal	12 mm
Installatiemethode	Click-it
Materiaal hoofdonderdelen	Geanodiseerd/poedergecoat aluminium Polyamide Roestvrij staal
Diepteverstelling	40-50mm
Beschikbare kleuren aanslagplaat	9005 SILV