SCAN VOOR MEER INFORMATIE

# SFKO-D



MODULAR | EASY TO INSTALL | LONG OUTDOOR LIFETIME

LOCINOX®
Let's make it better together

## Opbouwslotvanger voor insteeksloten met Duocyl

De SFKO-D is een opbouwslotvanger voor Locinox insteeksloten, gecombineerd met de DUOCYL-module. Na een minimale profielvoorbereiding wordt de SFKO-D snel en veilig gemonteerd dankzij het QUICK-FIX-systeem.

Ontdek meer: locinox.com | help@locinox.com



SCAN VOOR MEER INFORMATIE

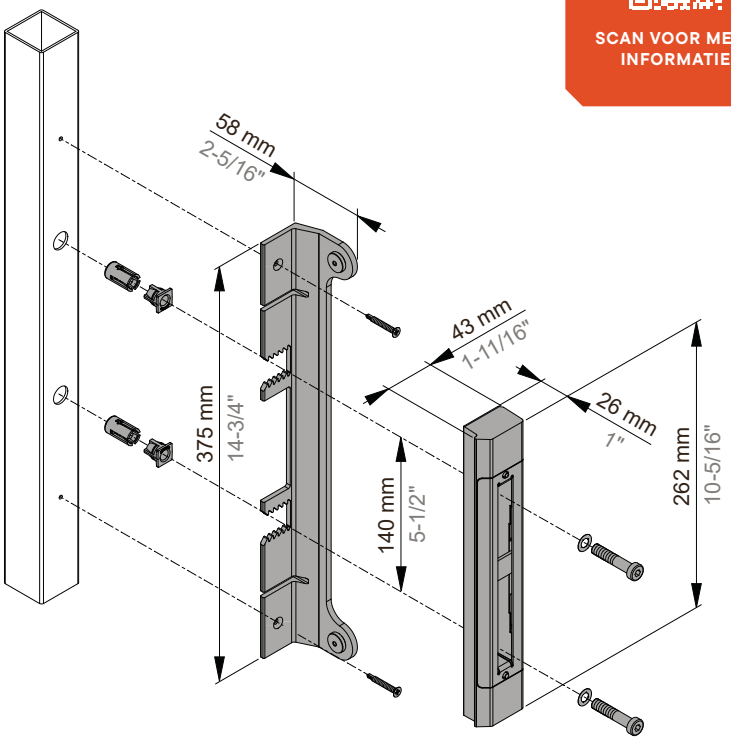


LOCINOX

# SFKO-D

## Opbouwslotvanger voor insteeksloten met Duocyl

**De SFKO-D is een opbouwslotvanger voor Locinox insteeksloten, gecombineerd met de DUOCYL-module. Na een minimale profielvoorbereiding wordt de SFKO-D snel en veilig gemonteerd dankzij het QUICK-FIX-systeem.**

## Wat maakt hem bijzonder?

- Eenvoudig links of rechts omkeerbaar
- Slotvanger voor vierkante profielen
- Geëxtrudeerde aanslagplaat in aluminium met rubberstrip voor langdurig gebruik
- Compatibel met DUOCYL
- SFKO-D aanbevolen voor Fortylock
- SFKO-D-5060 aanbevolen voor Fiftylock, Sixtylock & Eightylock
- Verstelbaar voor poortprofielen: 40 - 50 - 60 mm

## Functies

| | |
|---|---|
| Poorttype | Draaipoort |
| Links-rechts verstelbaarheid | Ja |
| Profieltype | Vierkant |
| Poortprofiel | ≥ 40 mm |
| Minimale afstand poort-paal | 32 mm |
| Installatiemethode | Quick-Fix |
| Materiaal hoofdonderdelen | Geanodiseerd/poedergecoat aluminium<br>Polyamide<br>Roestvrij staal |
| Diepteverstelling | 40-50-60 mm |
| Beschikbare kleuren aanslagplaat | 9005<br>SILV |