SCAN VOOR
MEER INFORMATIE



# Duocyl

OUTDOOR USE | SECURE | MODULAR

LOCINOX®
Let's make it better together

## Dubbele cilindermodule voor insteeksloten

Maakt het mogelijk om de poort vanaf de buitenzijde met twee verschillende sleutels te ontgrendelen. Meestal met een standaardsleutel en een driehoeksleutel.

Een dubbele cilinderingang is alleen nodig aan de buitenzijde van de poort. Aan de binnenzijde is slechts één cilinder vereist.

Ontdek meer: locinox.com | help@locinox.com



SCAN VOOR MEER INFORMATIE

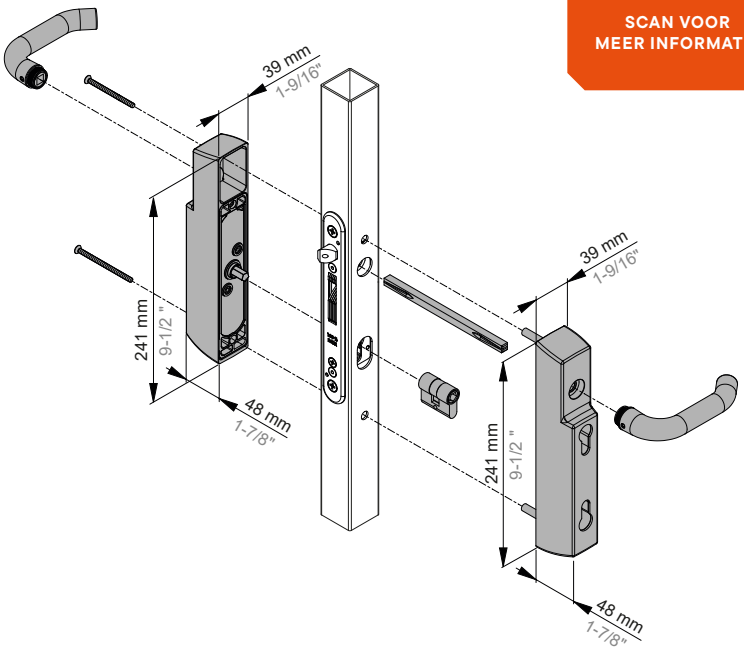


LOCINOX

# Duocyl

## Dubbele cilindermodule voor insteeksloten

Toegang voor brandweer, afvalbergingen (toegang door stadspersoneel): 95% zijn industriële poorten, bedrijfspoorten, nutsvoorzieningen zoals zonneparken of windparken, enz.

## Wat maakt dit speciaal?

- Compatibel met halve Europrofielcilinders
- Geschikt voor links en rechts draaiende poorten
- Compatibel met Locinox Uniwing insteeksloten: Forty, Fifty, Sixty, Seventy en Eighty
- Bijpassende geanodiseerde aluminium krukset inbegrepen

## Kenmerken

| | |
|---|---|
| Profielvoorbereiding | Eenvoudig te boren gaten met behulp van een boorsticker |
| Bevestiging | Lasstiften + bevestigingsbouten |
| Compatibel met | SFKO-D(-5060), SFKU-D |
| Afstand tussen cilinder en kruk | 92 mm |
| Stift | 8 mm |
| Voor profielen | 40, 50, 60, 70 of 80 mm |
| Doornmaat | 20, 30, 40, 50 of 60 mm |