SFKU-D

LOCINOX
Let's make it better together

LOCINOX

LIVE CHAT
www.locinox.com

BE-HQ: +32 56 77 27 66
PL-CEE: +48 71 758 21 00

help@locinox.com

LOCINOX USA

LIVE CHAT
www.locinoxusa.com

877- LOCINOX

help@locinoxusa.com

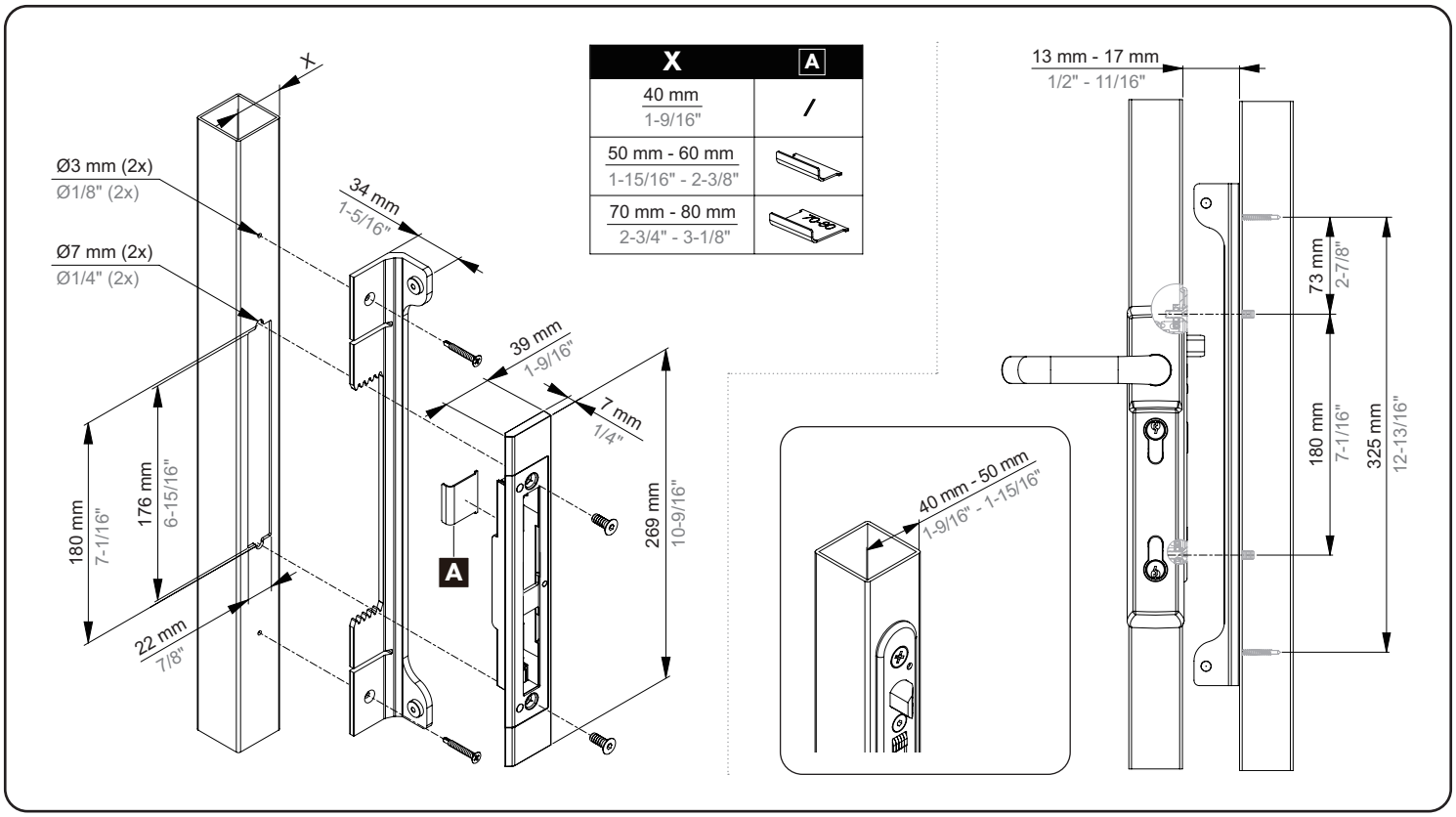

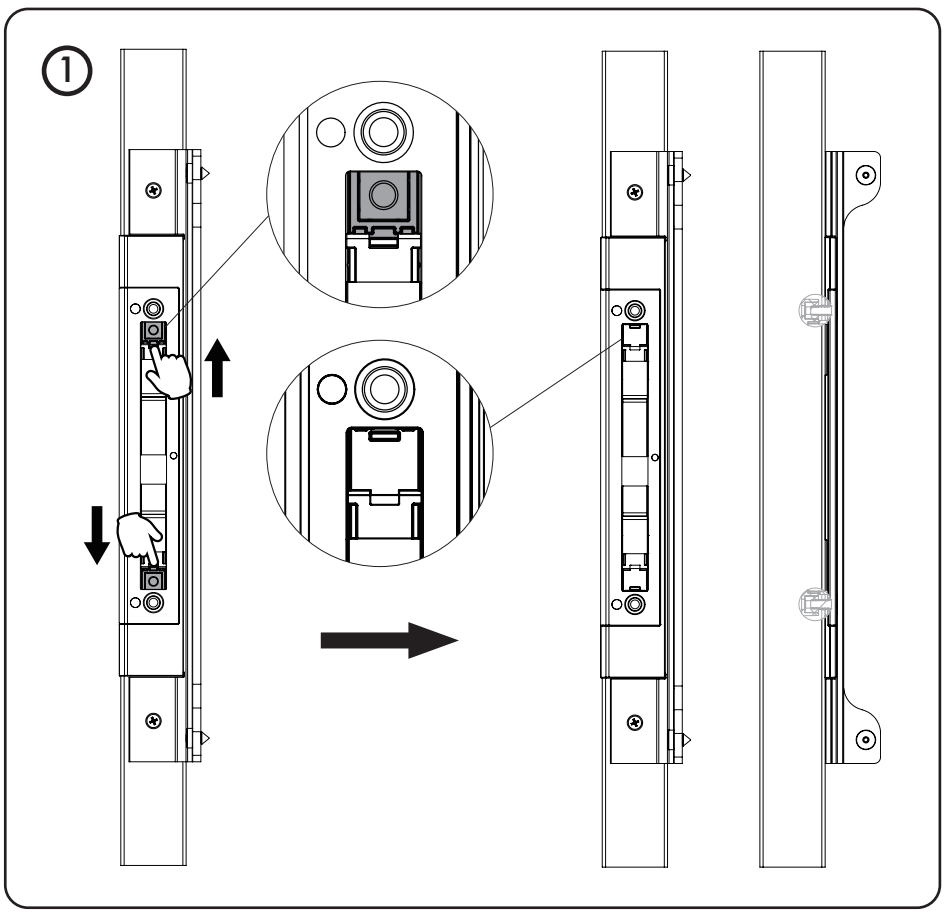

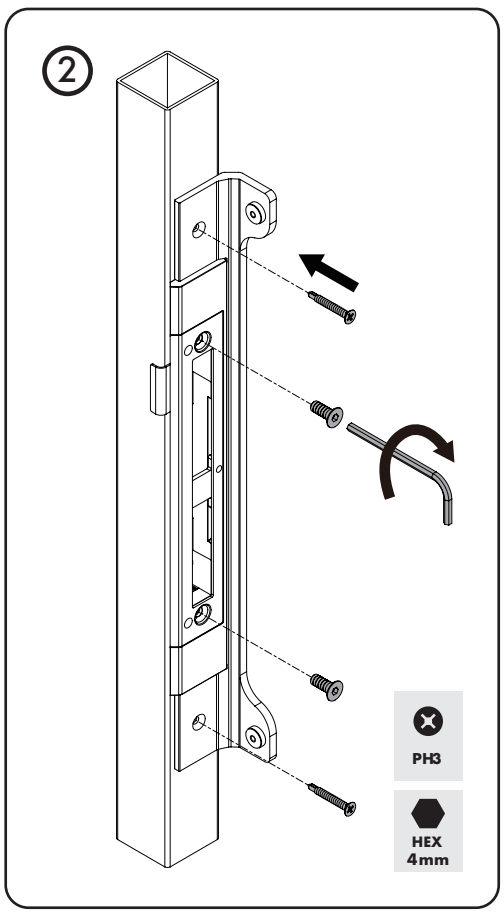

CE

2026-01-23 - rev 0

OPTIONAL : SHIELDLINE-

③

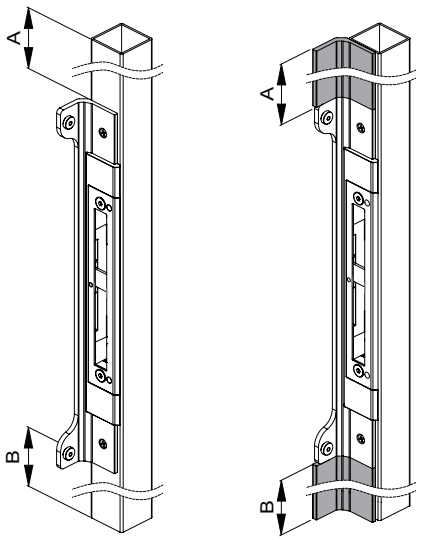

④

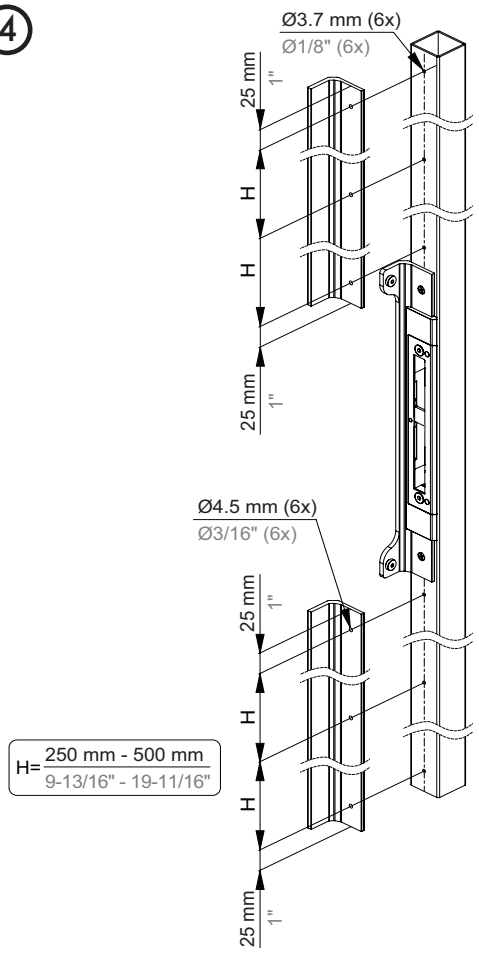

⑤

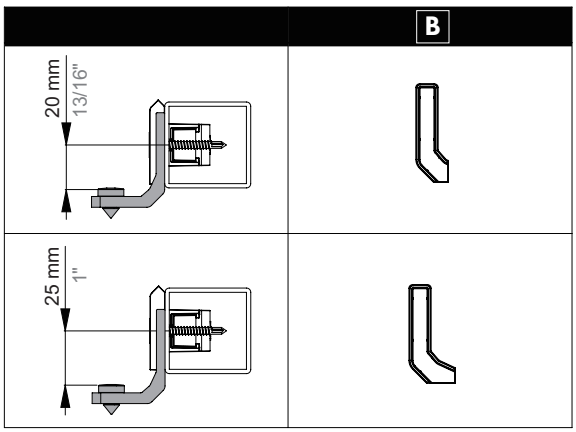

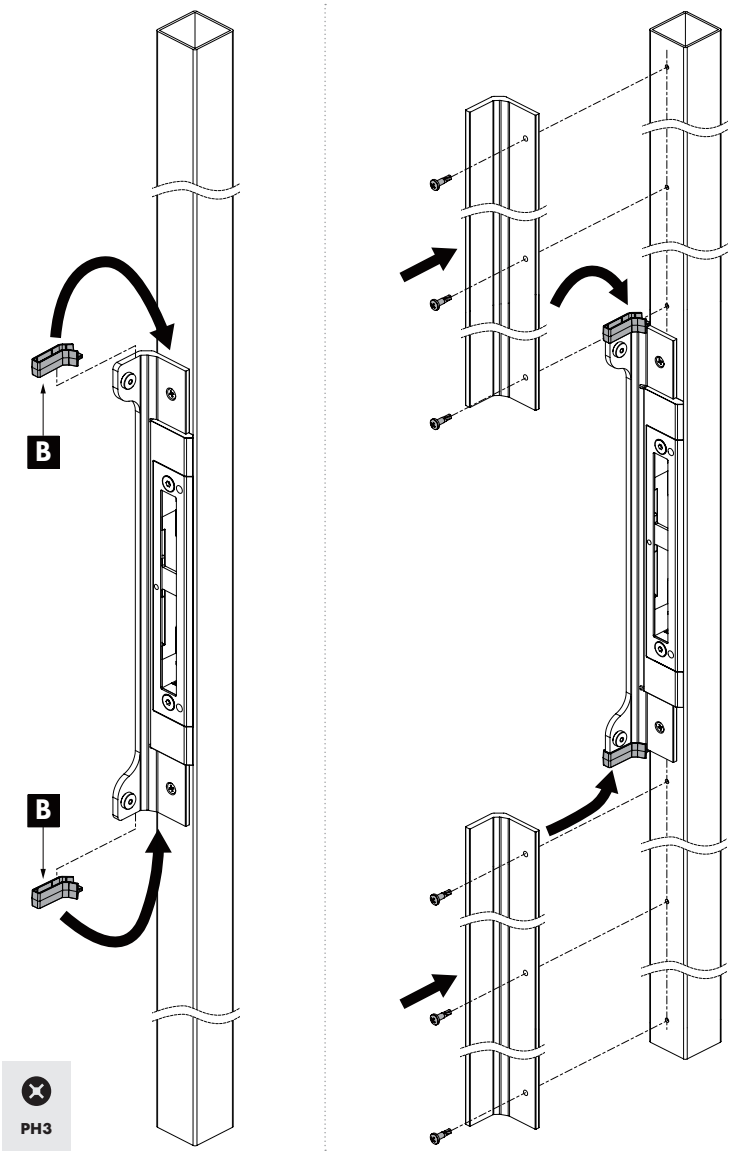

pictures@locinox.com

SUCCESSFUL INSTALLATION?	SUCCESVOLLE INSTALLATIE?	INSTALLATION RÉUSSIE?	ERFOLGREICHE INSTALLATION?	INSTALACION EXITOSA?	UDANA INSTALACJA?	УСПЕШНАЯ УСТАНОВКА?
Please send us your pictures & videos	Stuur gerust uw foto's & video's door	Veuillez nous envoyer vos photos & vidéos	Bitte senden Sie uns Ihre Bilder & Videos	Por favor envíenos sus fotos y videos	Prześlij nam swoje zdjęcia i filmy	Пожалуйста, отправьте нам свой фотографии и видео

LOCINOX®
Let's make it better together

Doc. Nr.: P00055828

Locinox NV • Brabantstraat 107 • 8790 Waregem • Belgium
Locinox LLC • 460 Windy Point Drive • Glendale Heights - IL 60139 • USA

P00055828

CE

2026-01-23 - rev 0