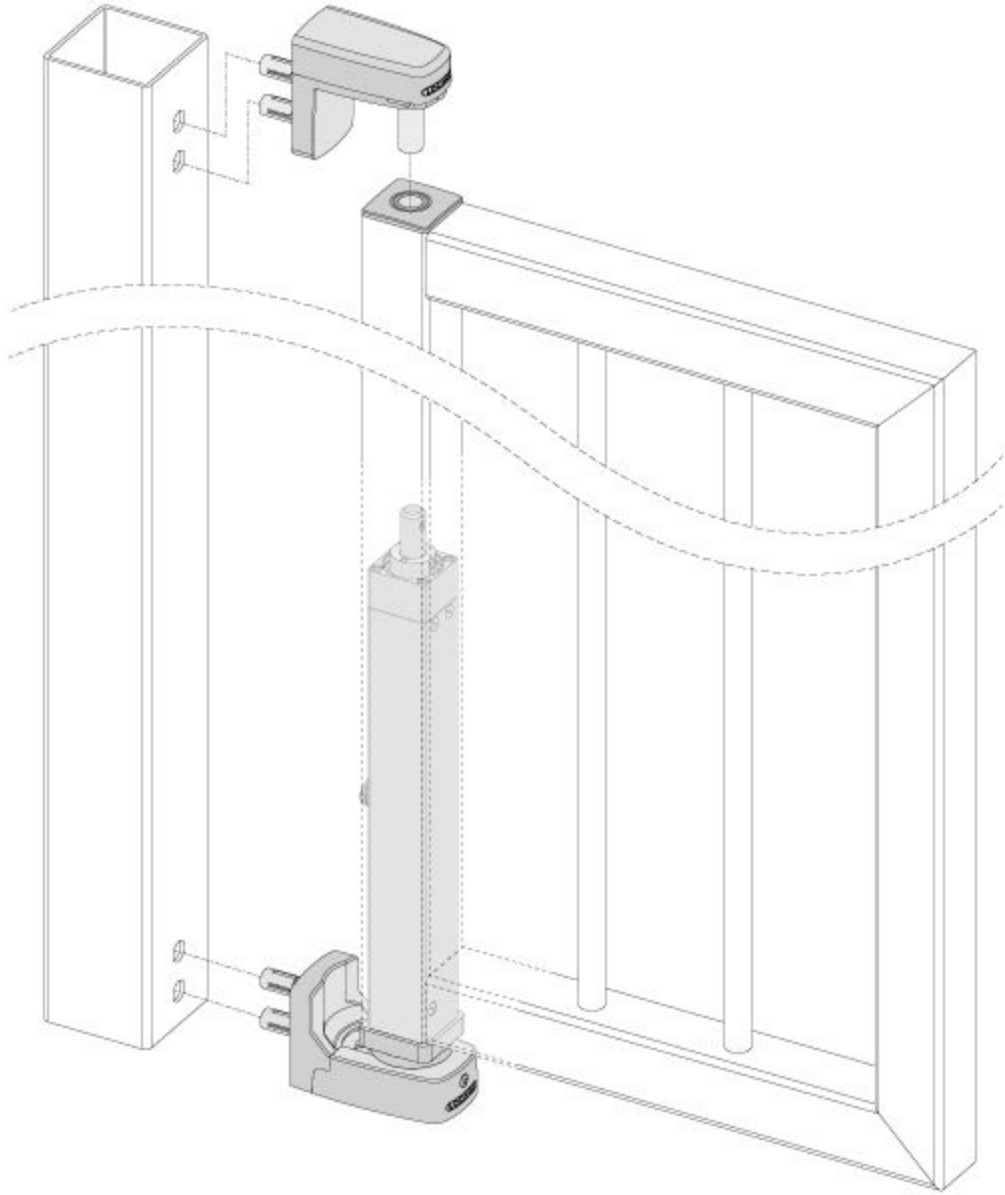

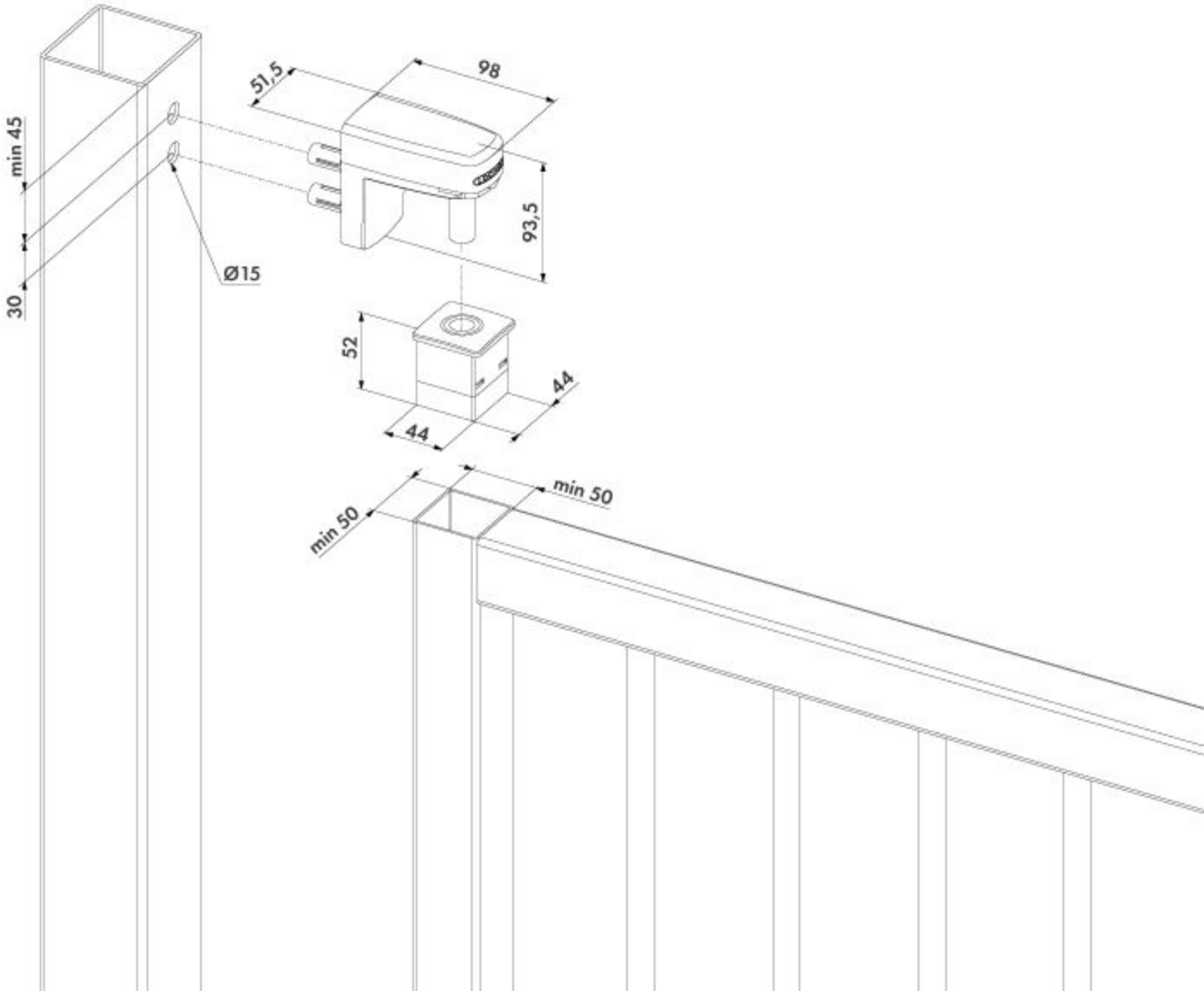
min 45
30
Ø15
51,5
98
93,5
52
44
44
min 50
min 50