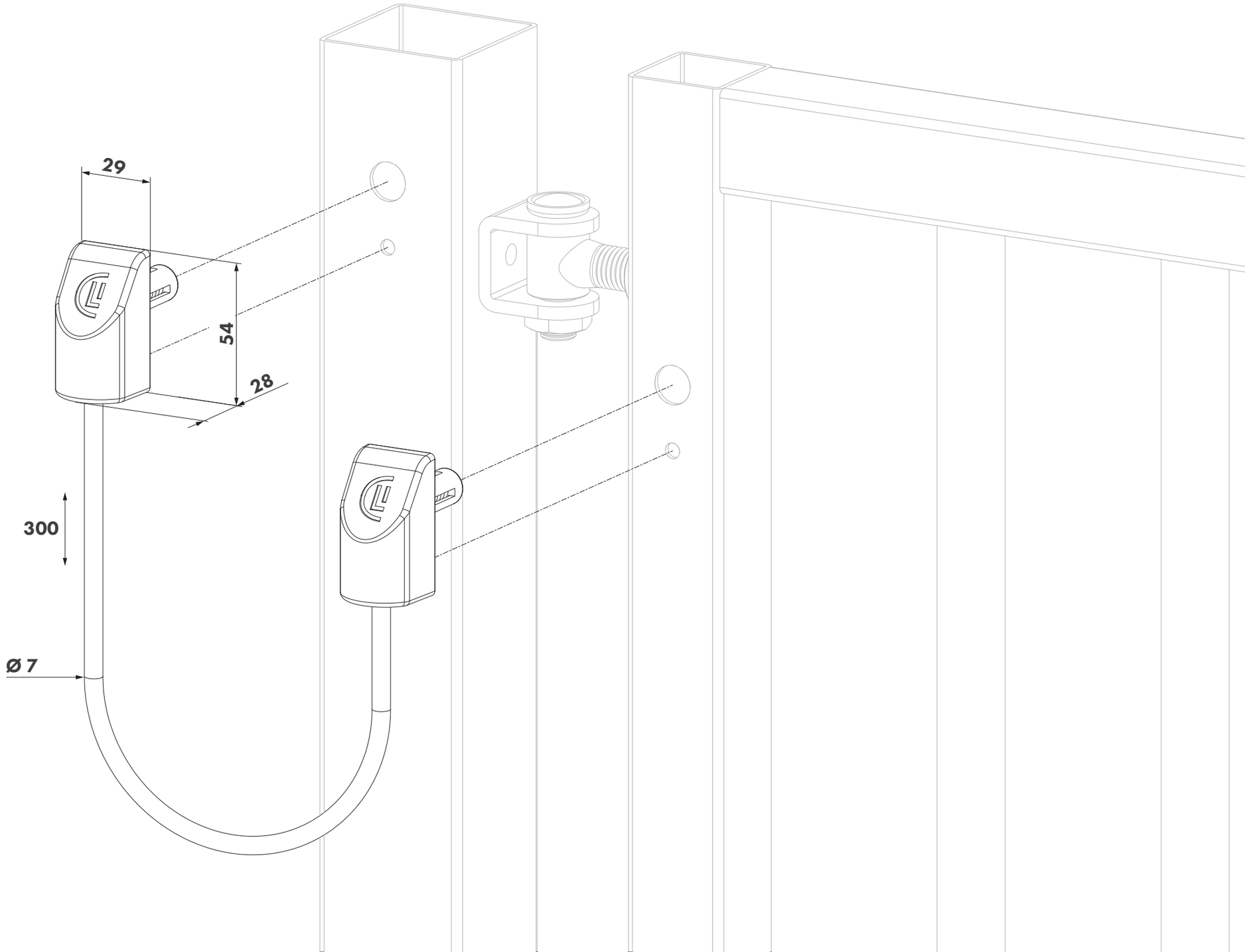
29
54
28
300
Ø 7