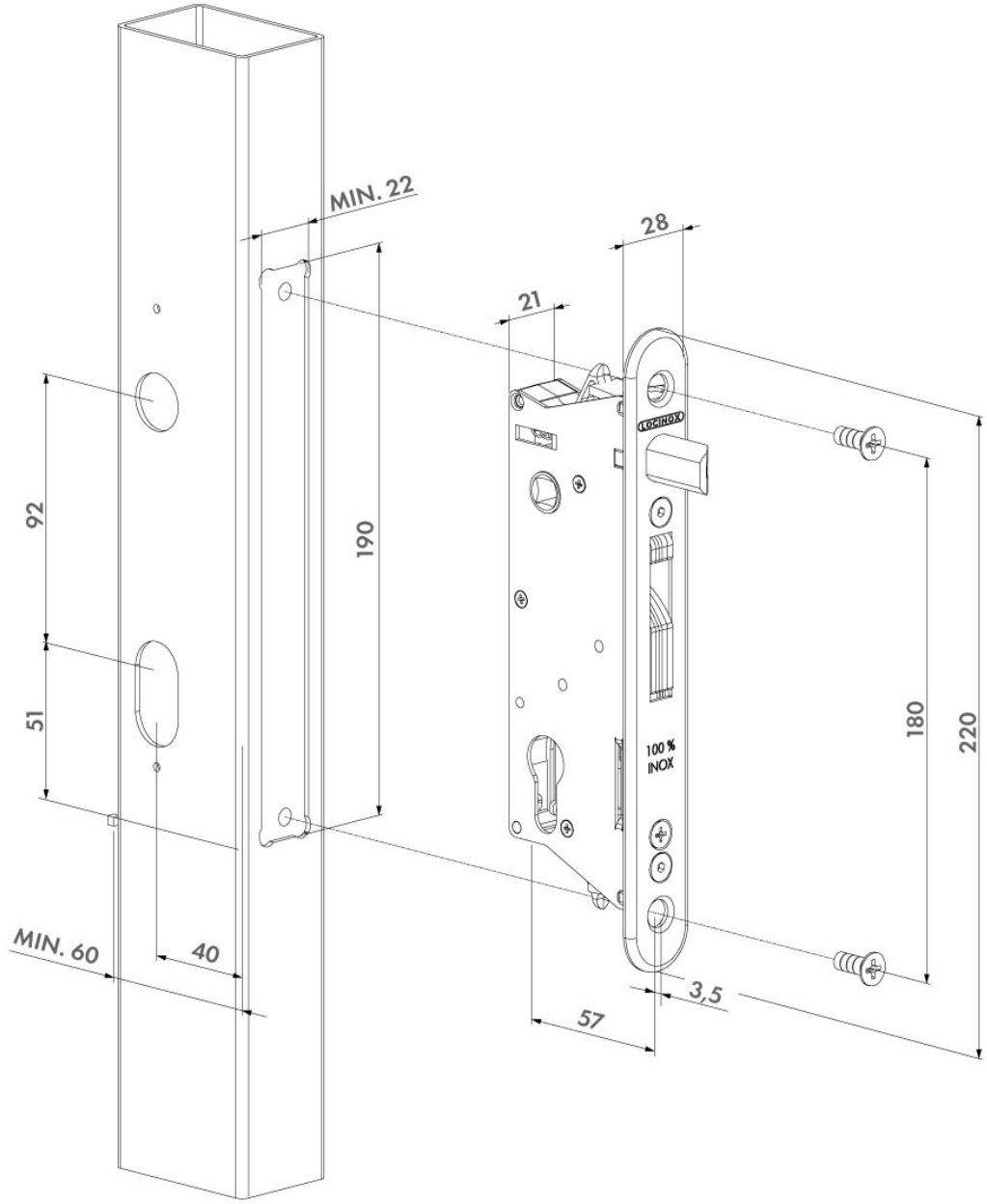
MIN. 22
28
21
92
190
51
180
220
100 %
INOX
MIN. 60
40
3,5
57