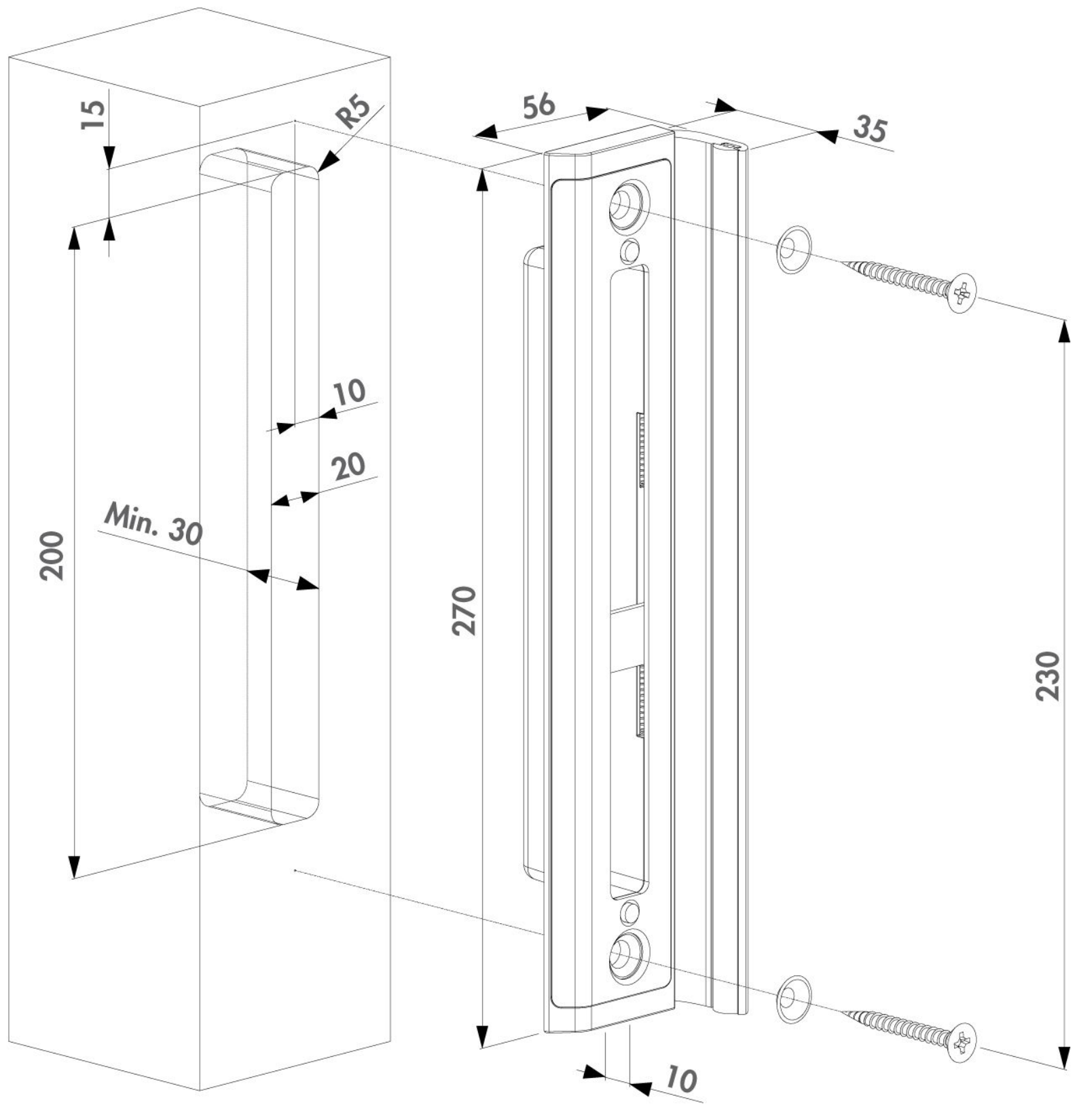
15
R5
56
35
10
20
Min. 30
200
270
230
10